03_TS86-SM2-XZ

АВЕСТА
ЛАЗЕРЫ И ОПТИЧЕСКИЕ СИСТЕМЫ

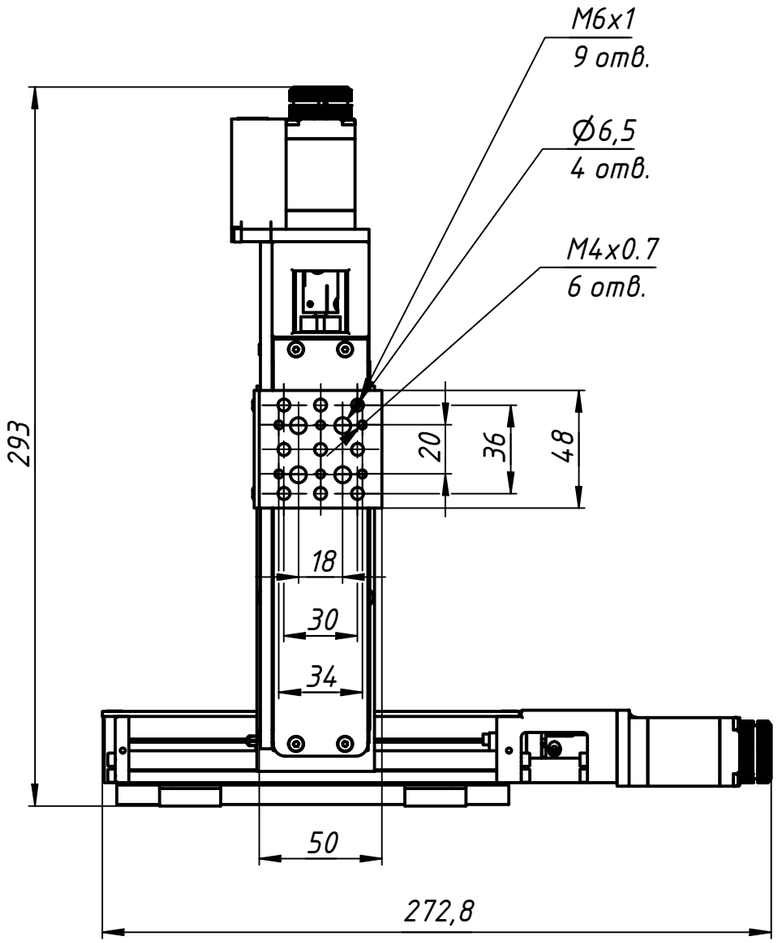


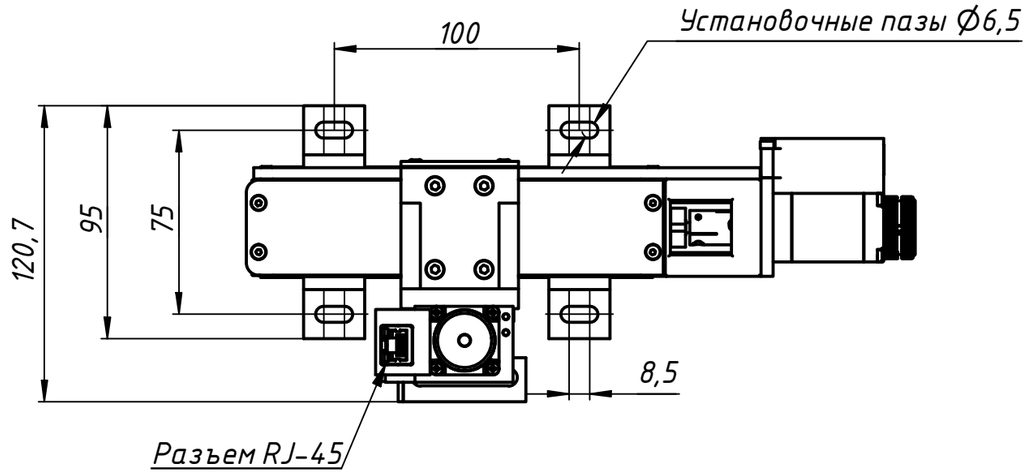


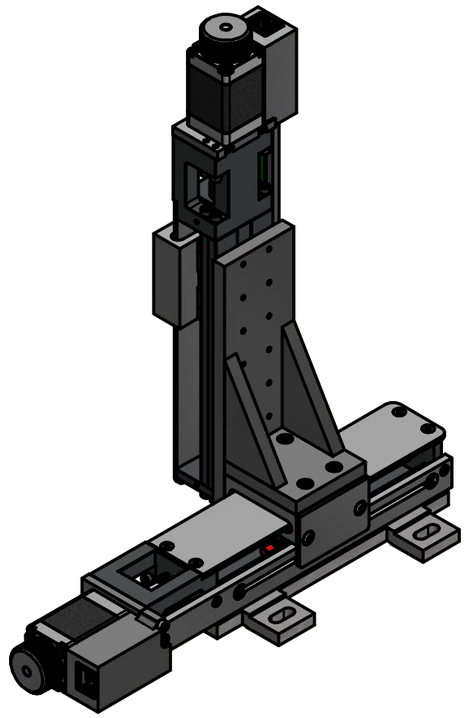

Моторизированный оптический транслятор TS86-SM2-XZ обеспечивает плавное перемещение и высокую точность позиционирования при управлении от компьютера.

Движение от шагового двигателя передается шарико-винтовой парой. Ограничивают движение две оптопары в крайних точках диапазона.

Два режима управления: ручное и автоматизированное.
Вручную управлять транслятором можно с помощью пульта из комплекта поставки.

Автоматизированно управлять транслятором можно с помощью компьютера и специальной программы из комплекта поставки.

| Изм. | Лист | № докум. | Подп. | Дата | 03_TS86-SM2-XZ | | |
|---|---|---|---|---|---|---|---|
| Разраб. | | | | | Моторизированный оптический транслятор | Лит. | Масса: 1.7 | Масштаб: 1:2.5 |
| Пров. | | | | | | Лист | Листов 1 |
| Т. контр. | | | | | | ООО "АВЕСТА-ПРОЕКТ" | |
| Нач.отд. | | | | | | | |
| Н. контр. | | | | | | | |
| Утв. | | | | | | | |

Перв. примен. | Справ. № | Подп. и дата | Инв. № дубл. | Взам. инв. № | Подп. и дата | Инв. № подл.

Копировал | Формат А3